BASEL

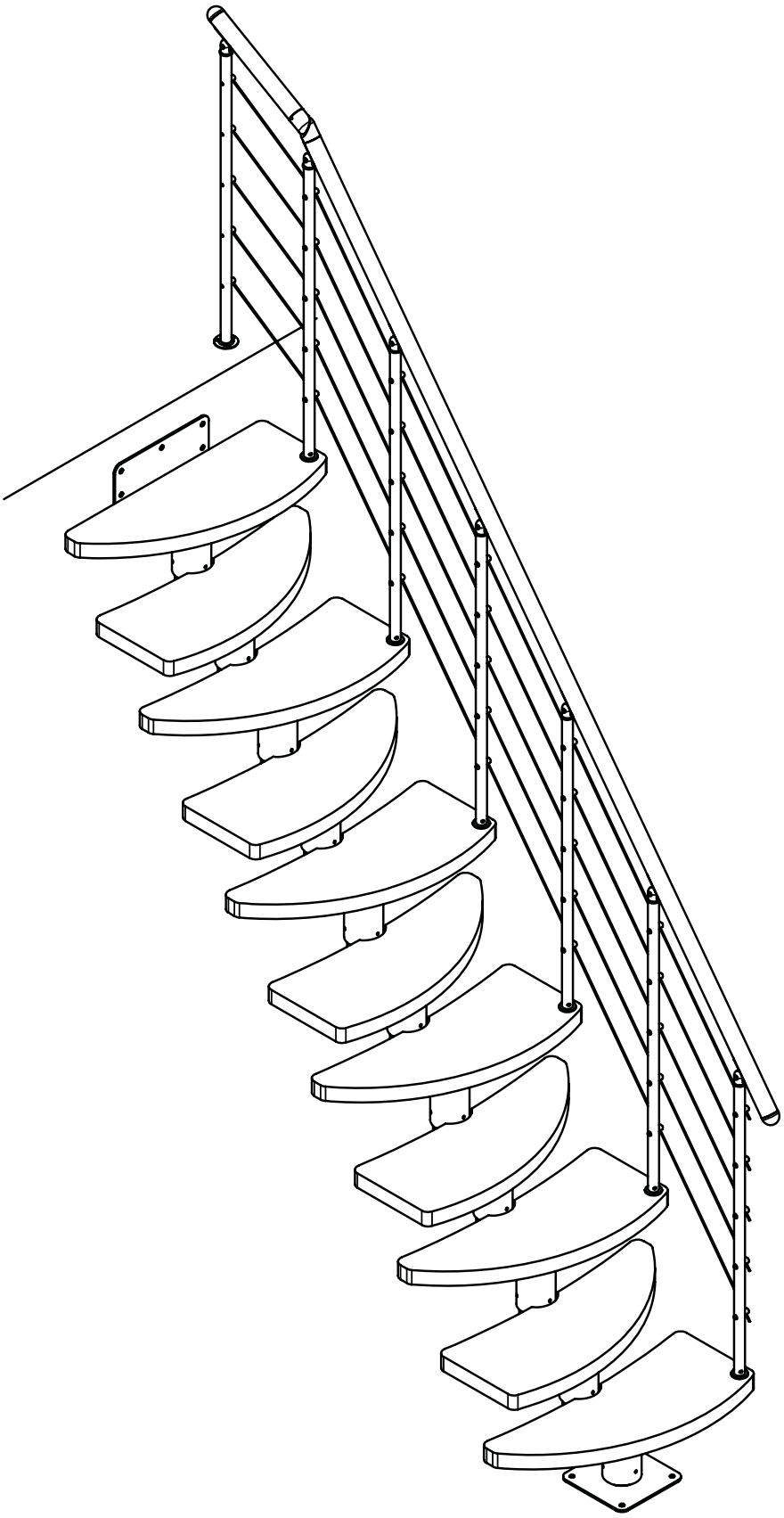

R1 99760 - 060510

BASEL - Stufe/ Tread/ Trin

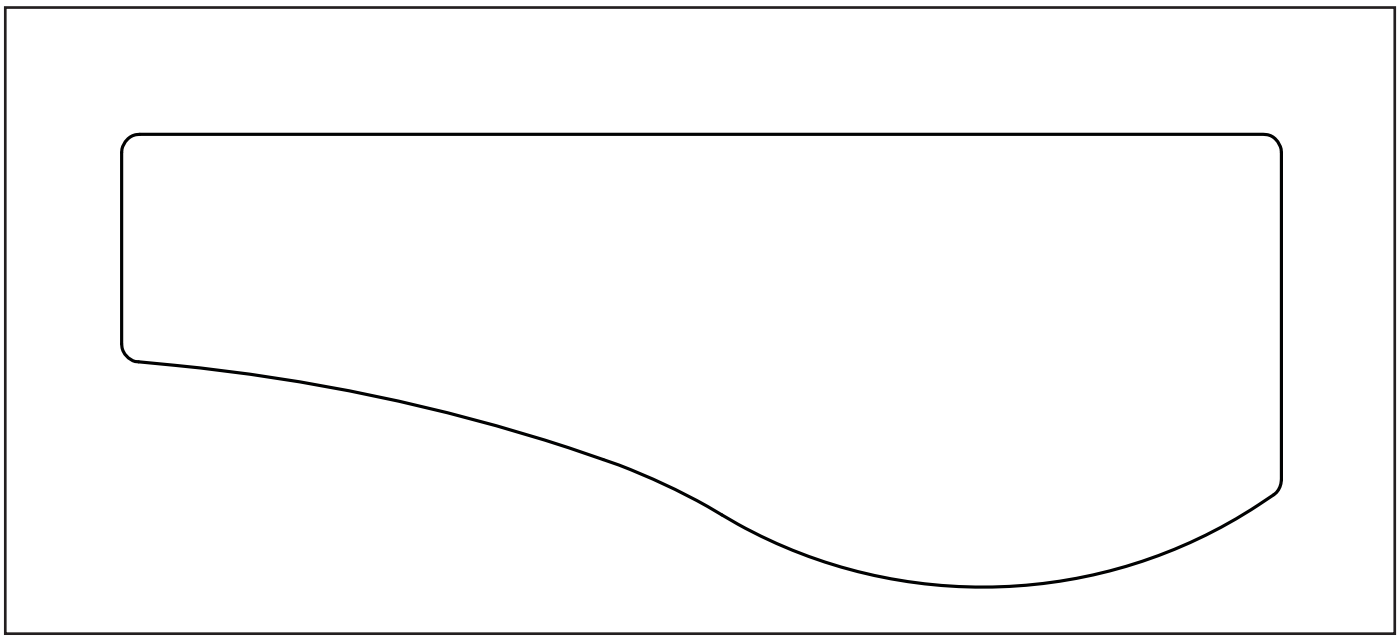

D

Ergänzende Hinweise - zur Montageanleitung

Vorbereitung (A)

- Wahl des Grundrisses - siehe Beispiele (Seite 6)
- Steigungshöhe aufgrund flgd. Formel ermitteln: $\frac{\text{Geschosshöhe}}{\text{Anzahl Stufen + 1}} = \underline{\underline{\text{Steigungshöhe}}}$
- Ist der Drehwinkel zweier aufeinander folgender Stufen größer als 20°, so ist es sinnvoll, die Stufen gleich auszurichten - siehe Abb. (A2).

Montage (Abbildungen 1-14)

ACHTUNG - Die Treppe von OBEN nach UNTEN montieren!

- Beginn der Treppenmontage - Ausgangspunkt: Abb. 1 (Seite 7).
- UNBEDINGT die Steigungshöhe jeder Stufe überprüfen!
- UNBEDINGT eine Abstützung nach Montage der ersten 4 Elemente anbringen - siehe Abb. 3 (Seite 7).

Abb. (4): VOR der Montage der letzten 2 Elemente diese wie in der Abb. gezeigt zusammen stecken - OHNE sie festzuziehen. Elemente anschl. in der Konstruktion in Position bringen und die Steigungshöhe justieren.

Abb. (7): Montage der Stufen:
Die breite Seite der obersten Stufe zur Geländerseite hin ausrichten. Anschließend die Stufen abwärts im Wechsel rechts und links montieren.

HINWEIS: Am einfachsten ist es, vor Montage der Stufen diese für das Geländer vorzubohren. Hierfür die mitgelieferte Schablone nutzen - auf Seite 10.
Die Stufen mittig auf dem Element platzieren; Abstand (X), siehe Abb. (7), und Abstand (Y), siehe Abb. (8), kontrollieren.

HINWEIS: Ist der Drehwinkel zweier aufeinander folgender Stufen größer als 20°, so ist es sinnvoll, die Stufen gleich auszurichten - siehe Abb. (A2) - auf Seite 6.

Abb. (9-13), (14):
Montage des Geländers:
An der obersten Stufe beginnen; anschl. die Geländerpfosten an jeder 2. Stufe montieren. Den Austrittspfosten auf dem Boden des Obergeschosses montieren, danach den Handlauf und zuletzt das Stahseil Abb (14) befestigen.

ACHTUNG: Es ist wichtig, dass der GESAMTE Handlauf VOR dem Anziehen des Stahlseils montiert worden ist.

Installation Guidelines - additional instructions

Preparation (A)

- Choose the required floor plan – see examples.
- Calculate the height of rise using the following formula: $\frac{\text{floor height}}{\text{number of steps + 1}} = \text{height of rise}$
- If the angle of two successive steps is greater than 20°, the steps may be turned the same way – see Figure (A2).

Assembly Figur (1-14)

NB! The staircase should be assembled from the TOP DOWNWARDS.

- Start assembling the staircase – begin with figure (1).
- REMEMBER to check the height of rise for every step.
- REMEMBER to use support once the first four elements have been assembled – see Figure (3).

Figure (4): Assemble the last two elements as shown in the figure BEFORE installing them – but DO NOT tighten.
Next, insert in the correct place and adjust the height of rise.

Figure (7): Installing the steps:
Turn the wide side of the top step towards the handrail. Next, install the steps working downwards, alternating right and left.

NB! It is easier to pre-drill the steps for the railing prior to installation.
Use the enclosed template - at page 8.
Place the steps in the middle of the support, check distance (X) – see Figure (7) and distance (Y) – see Figure (8).

NB! If the angle of two successive steps is greater than 20°, the steps may be turned the same way – see Figure (A2) at page 6.

Figure (9–13), (14):
Installing the handrail:
Start at the top step and affix the railing to every second step.
Attach the landing rail to the floor, then fit the handrail and finally the steel wire – see Figure (14).

NB! You must install the ENTIRE handrail BEFORE tightening the steel wire.

DK

Supplerende tekst til montagevejledning

Forberedelse (A)

- Valg af grundplan - se eksempler
- Stigningshøjden beregnes udfra flg. formel: $\frac{\text{etagehøjde}}{\text{antal trin + 1}} = \underline{\underline{\text{stigningshøjde}}}$
- Hvis vinklen på 2 på hinanden følgende trin er større end 20°, kan trinene med fordel vendes ens - se figur (A2)

Montage - Figur (1-14)

OBS - Trappen monteres **OPPEFRA** og **NED**

- Begynd montagen af trappen - start ved figur (1)
- HUSK at kontrollere stigningshøjde for hvert trin
- HUSK understøtning når de første 4 elementer er monteret - se figur (3)

Figur (4): FØR de 2 sidste elementer monteres, samles disse, som vist på figuren - UDEN at spænde dem sammen. Herefter skydes disse på plads i konstruktionen og stigningshøjden justeres.

Figur (7): Montage af trin:
Toptrinnet vendes med den brede side, hvor gelænderet skal stå. Herefter monteres trinene nedefter skiftevis højre og venstre.

OBS - det er lettest at forbore trinene til gelænder, før de monteres. Anvend vedlagte skabelon - side 8.
Trinene placeres midt på bæringen, kontroller afstand (X) se figur (7) og afstand (Y) se figur (8).

BEMÆRK: Hvis vinklen på 2 på hinanden følgende trin er større end 20°, kan trinene med fordel vendes ens - ses på figur (A2) på side 6.

Figur (9-13), (14):
Montage af gelænder:
Start ved toptrinet, herefter monteres balusteren på hvert 2. trin.
Reposbaluster monteres på dæk, derefter monteres håndliste og tilsidst monteres stålwire figur (14)

OBS: Det er vigtigt at HELE håndlisten er monteret FØR stålwiren strammes.

1 × 1 K2-29240	2 × 9 K2-29230	3 × 1 K2-29270	4 × 1 K2-29250
5 x 1 K1-28050	7 × 1 K2-29281	8 × 6 K2-29280	9 × 7 K1-29204
6 x 10 K1-28060			10 × 7 K1-12207
			11 × 2 K2-01020
			12 × 6 K2-01010
			13 × 1 K1-01620
			14 × 10 K2-04200
			15 × 35 k1-04041
			16 18 m K1-23292
17 Ø40 × 3 K1-29915			

40 × 9 K3-08004 *Ø10×60*	41 × 9 K3-04028 *Ø8*	42 × 9 K3-06015 *Ø8×70*	43 × 55 K3-05003 *M8×6*	44 × 44 K3-06030 *Ø6×30*	45 × 3 K3-08002 *Ø8×40*	46 × 3 K3-06022 *Ø5×35*	47 × 7 K3-05060 *M6×8*
48 × 7 K3-01002 *M5×18*	49 × 7 K3-03020 *M5*	50 × 14 K3-06018 *Ø4×25*	51 × 6 K3-07008 *M10×70*	52 × 6 K3-04030 *Ø10*	53 × 6 K3-03010 *M10*	54 × 35 K1-04040 *M6×18*	55 × 14 K3-06064 *Ø4×25*

D Bitte beachten Sie, dass sich auf Grund der Beschichtung Rückstände in den Bohrlöchern bilden können. Zu deren Beseitigung benutzen Sie bitte den beiliegendenden Gewindebohrer.

GB Please note that impurities may occur in the threads of the components. We have enclosed a screw tap for correction of this.

DK Bemærk venligst at der kan forekomme urenheder i komponenternes gevind. Vi har vedlagt en snittap til udbedring af dette.

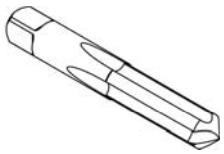

x 1
K3 10010

R1-99880-01

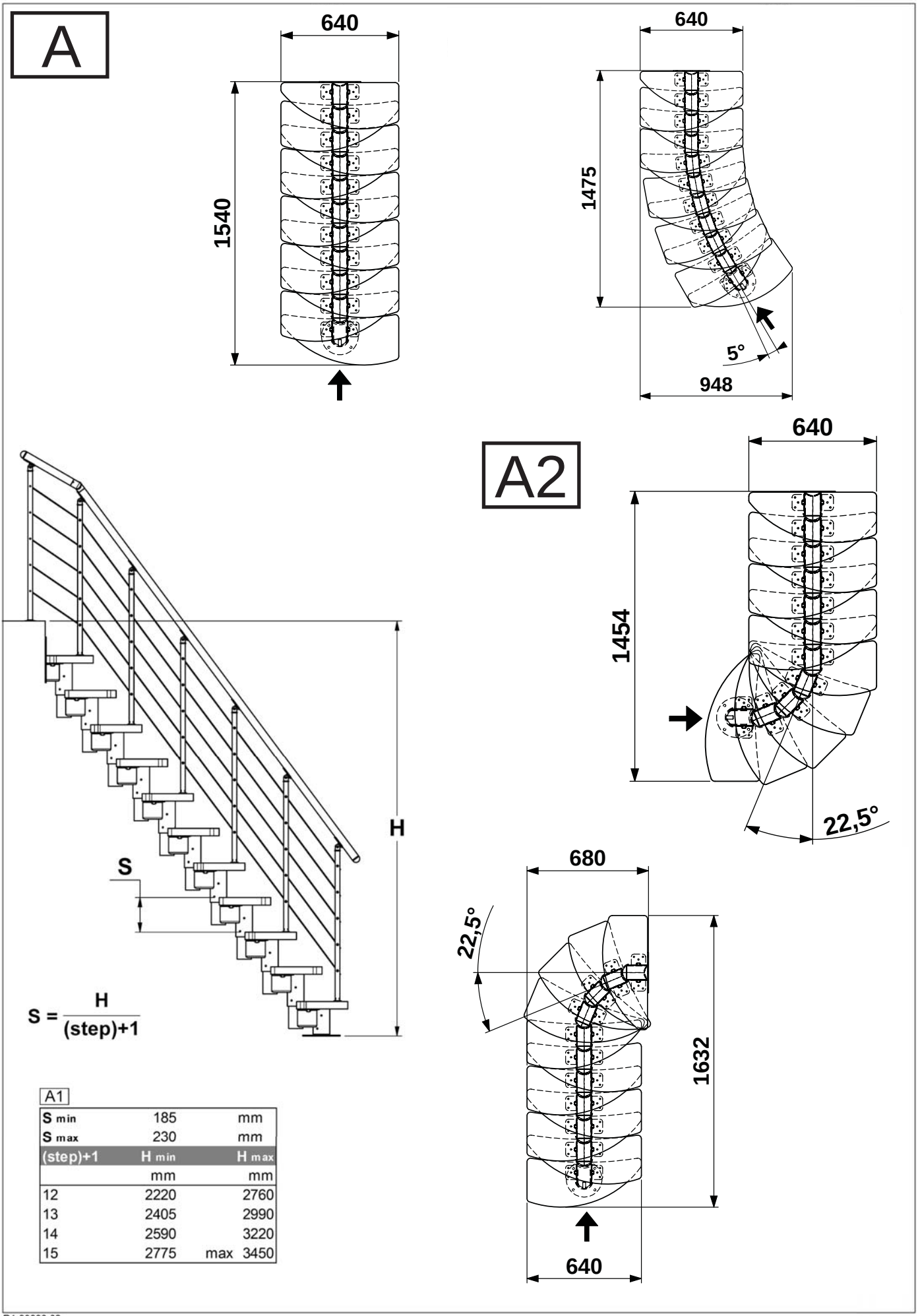

A1

S min	185	mm
S max	230	mm
(step)+1	H min	H max
	mm	mm
12	2220	2760
13	2405	2990
14	2590	3220
15	2775	max 3450

R1-99880-02

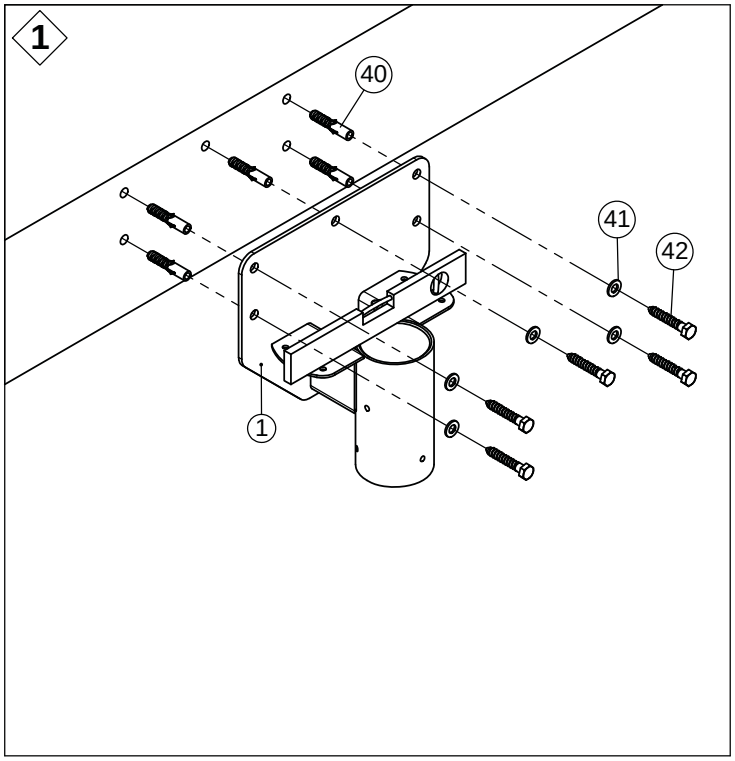

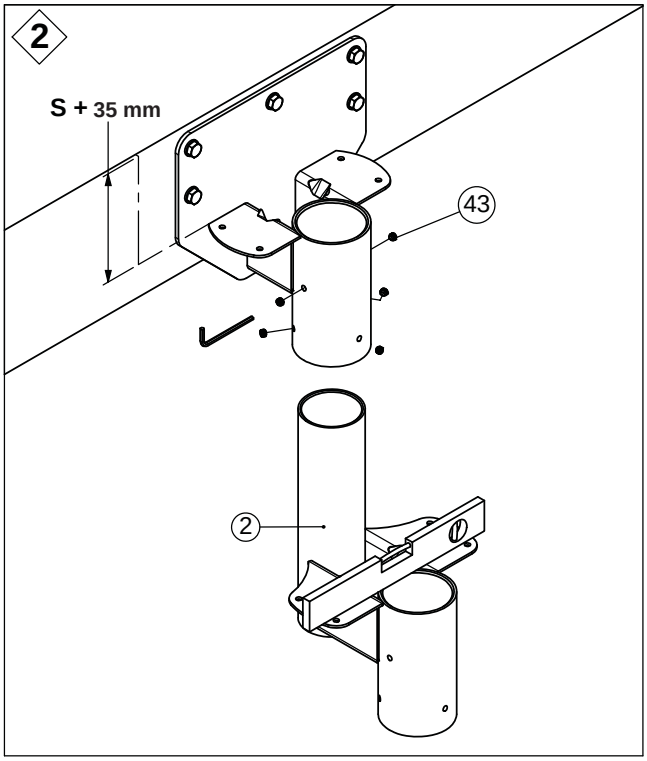

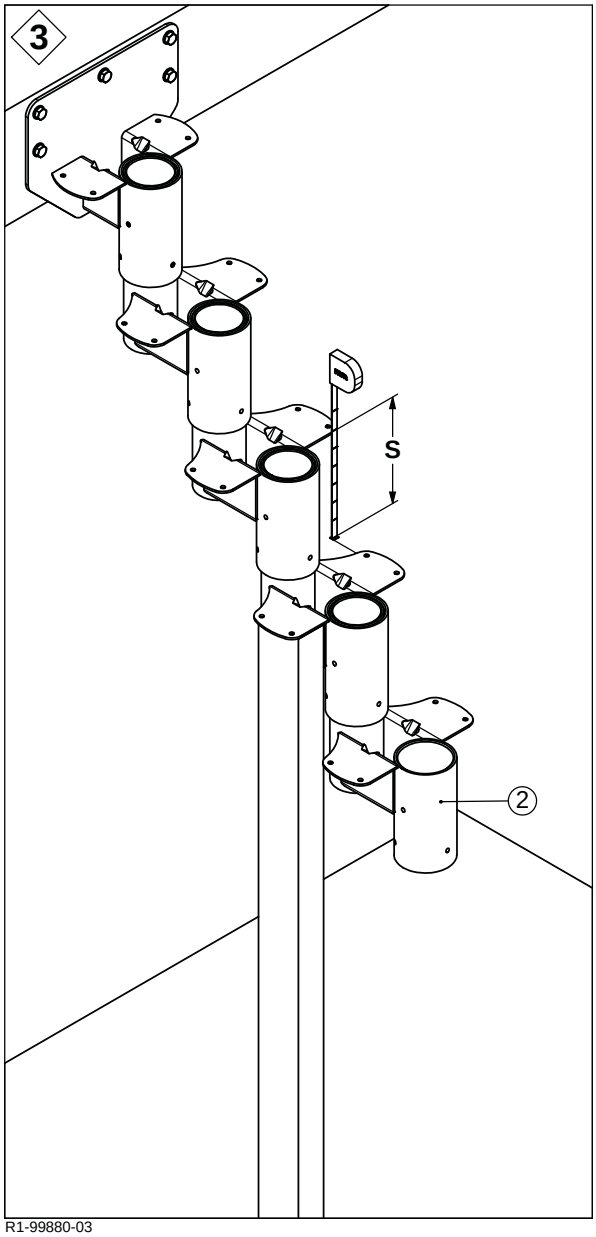

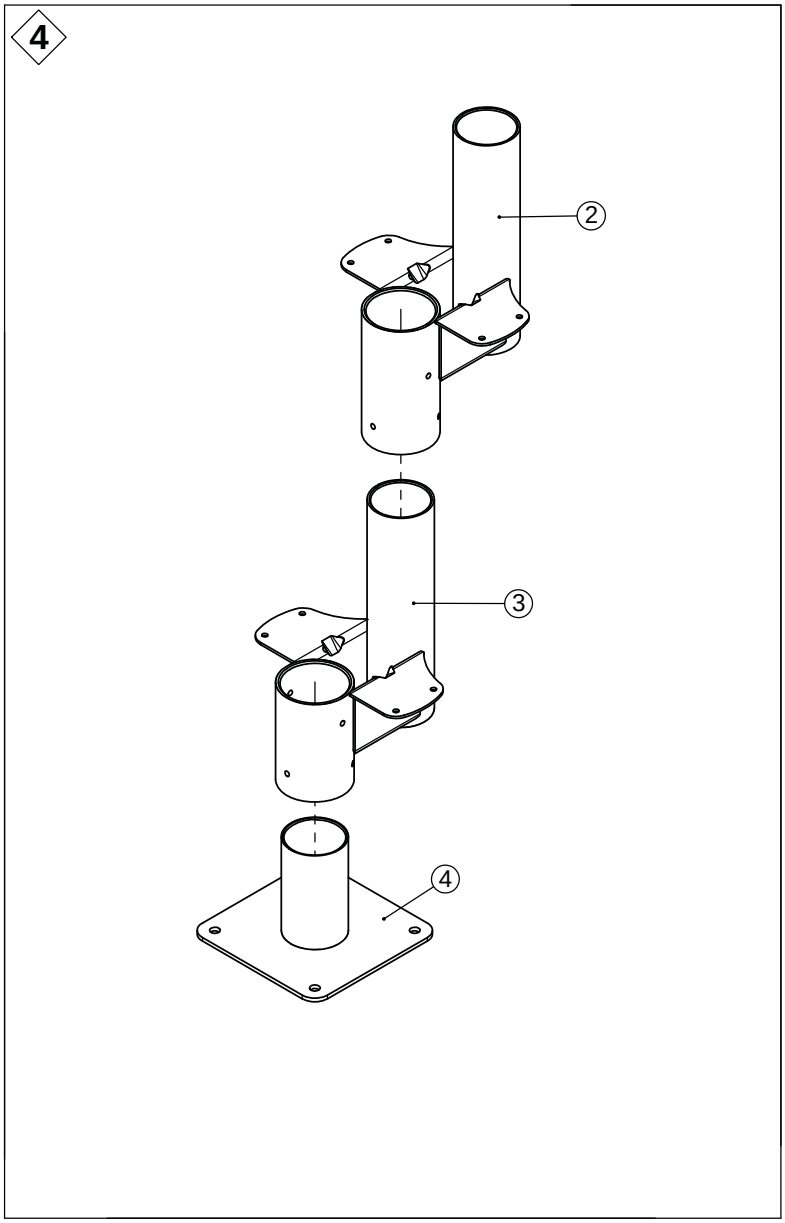

R1-99880-03

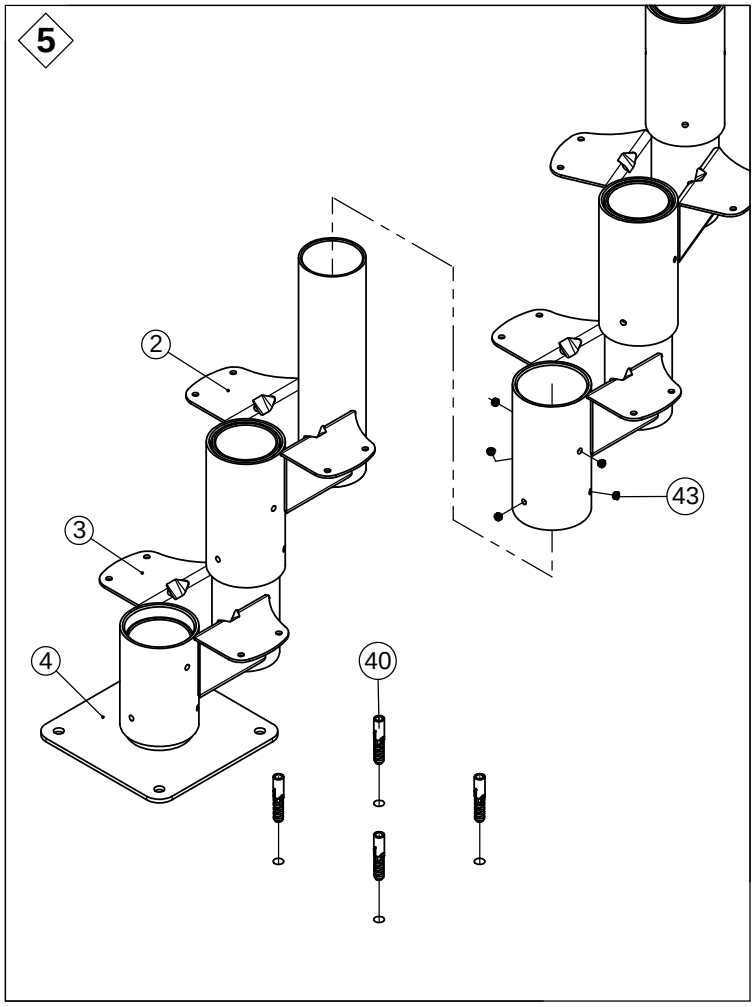

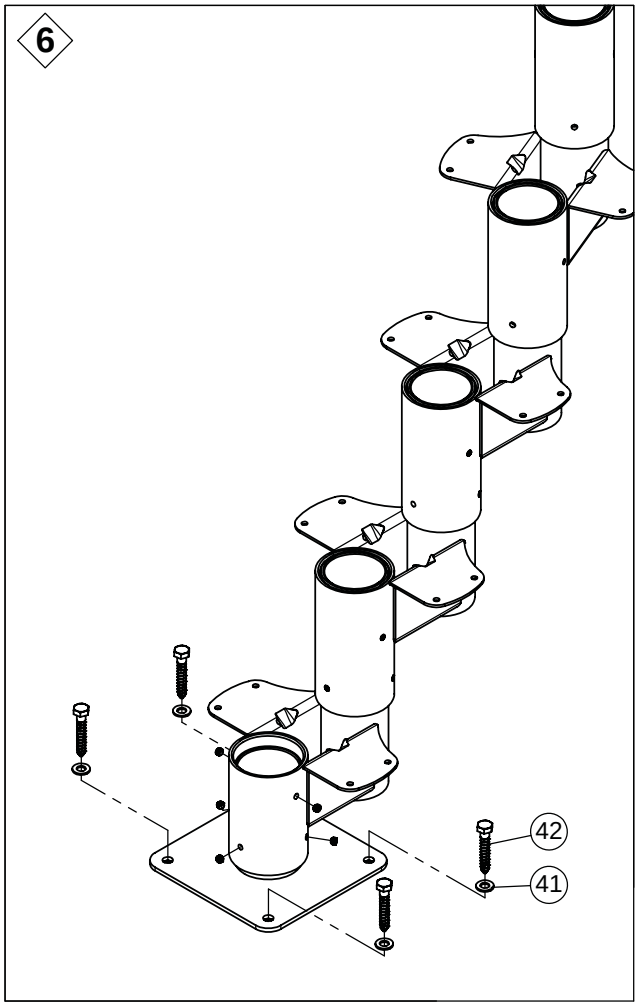

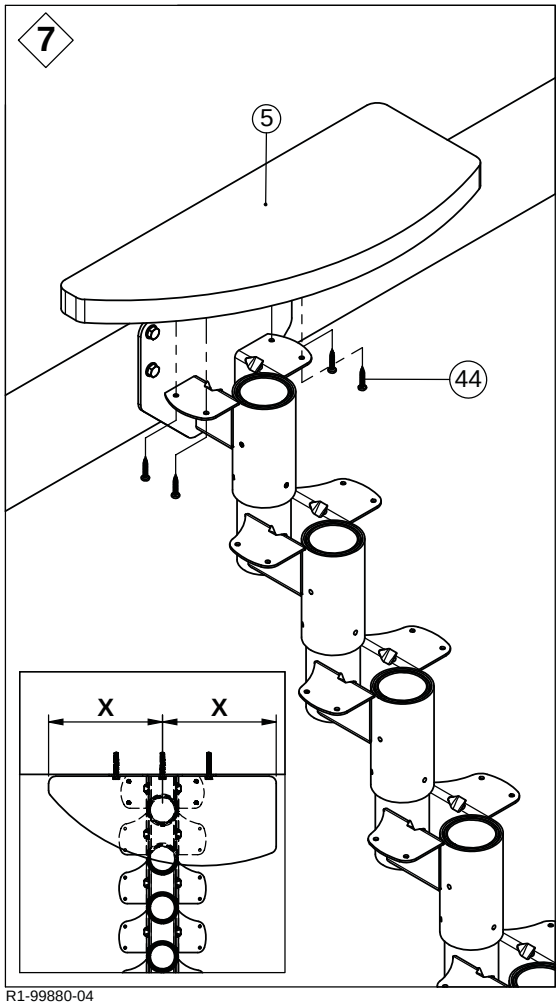

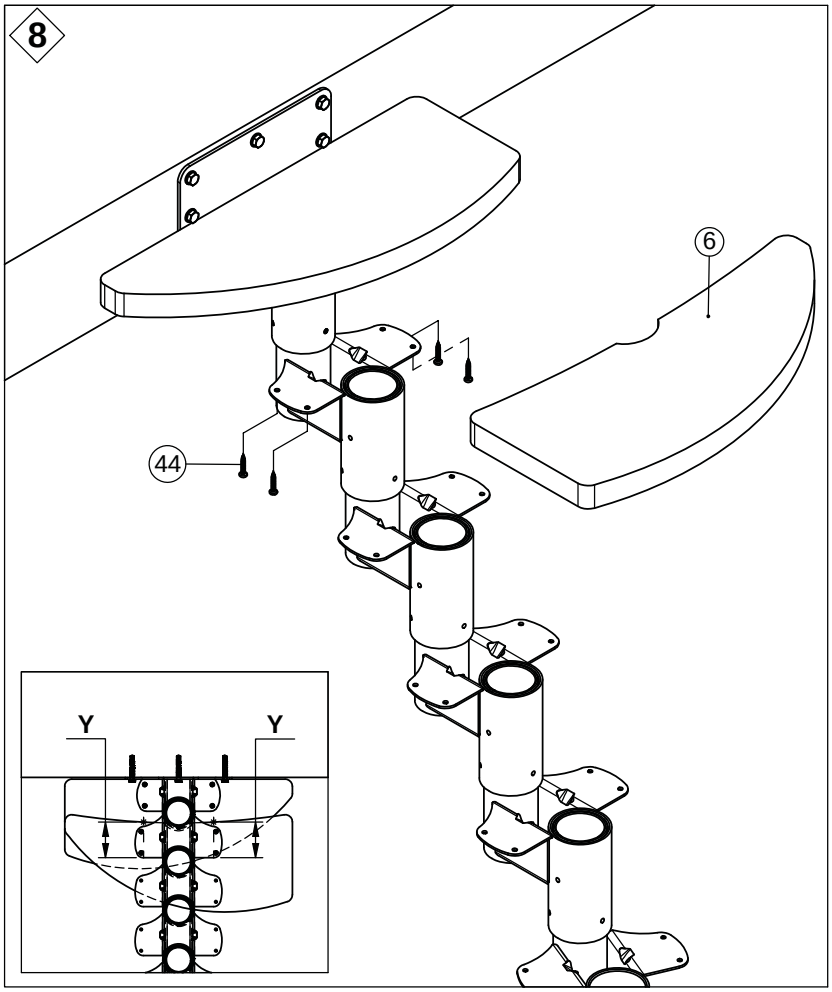

R1-99880-04

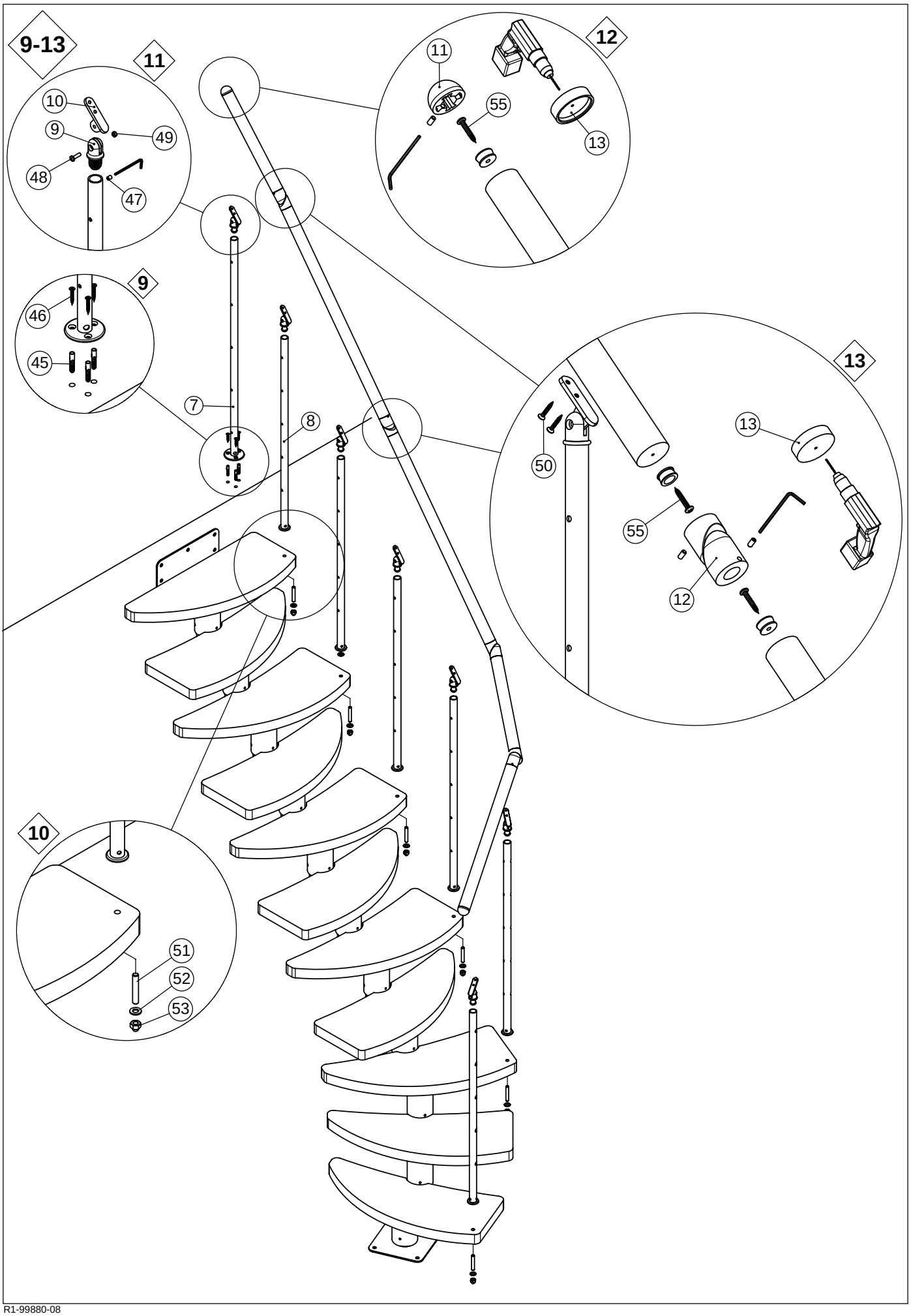

R1-99880-08

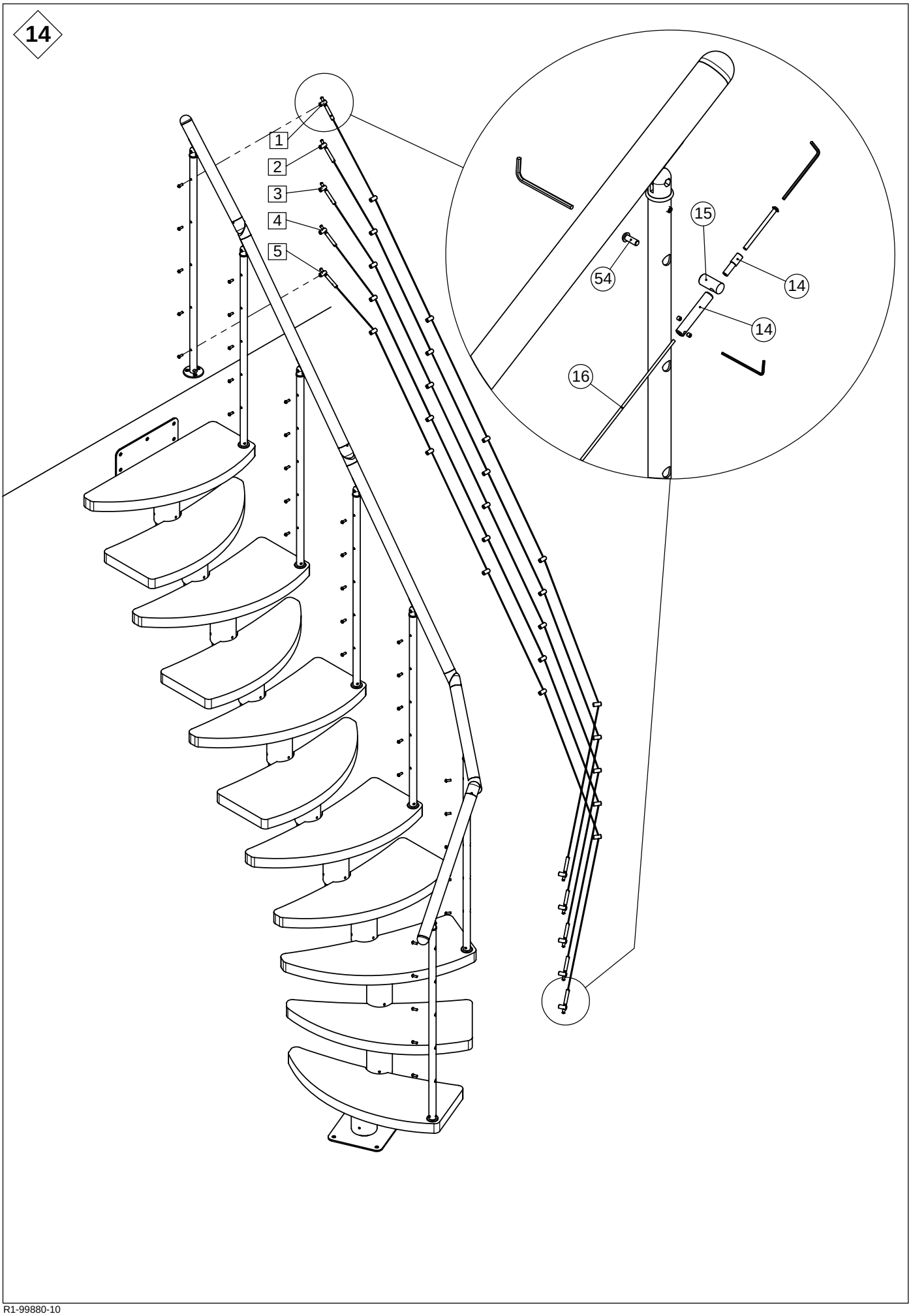

R1-99880-10

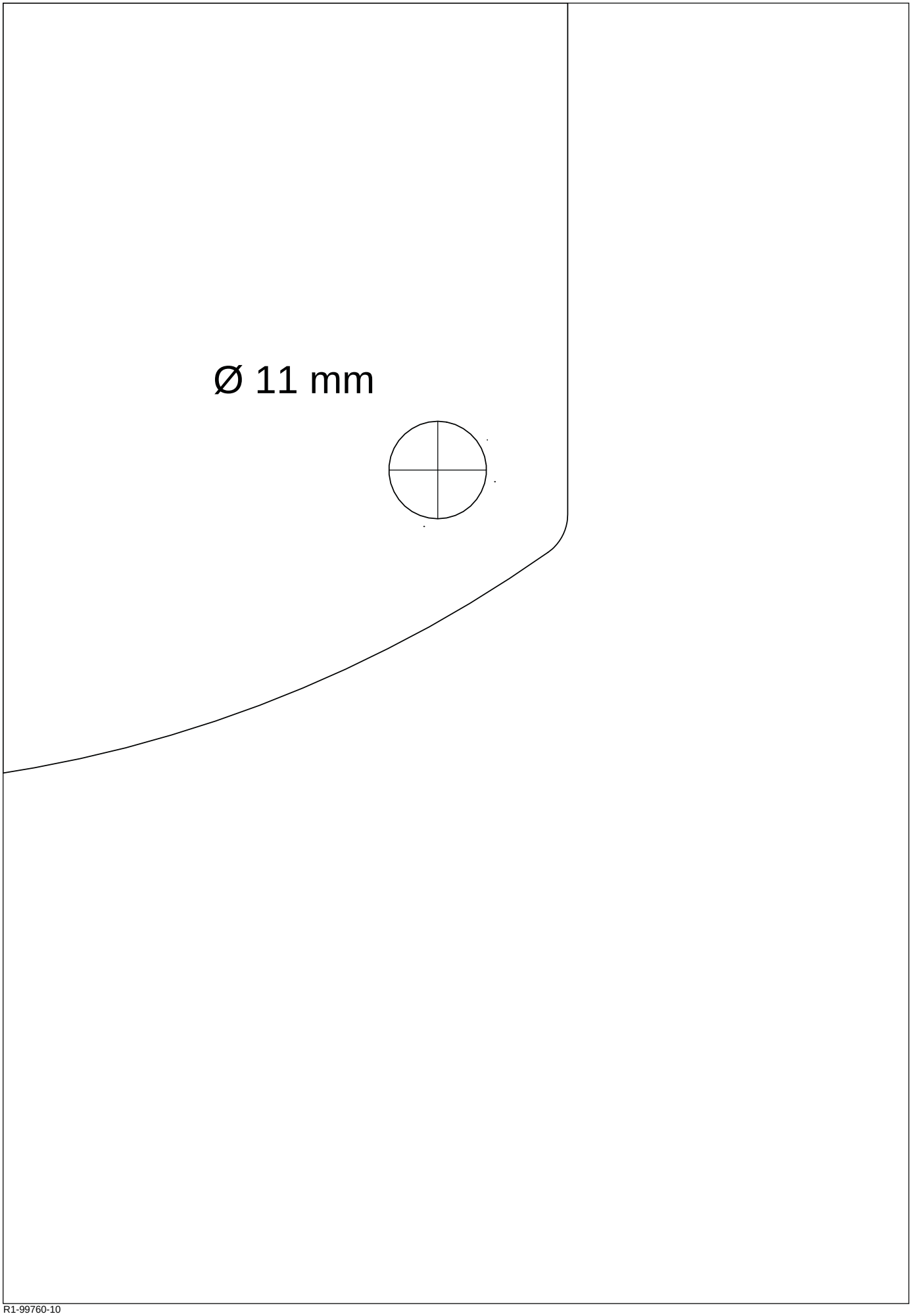

R1-99760-10