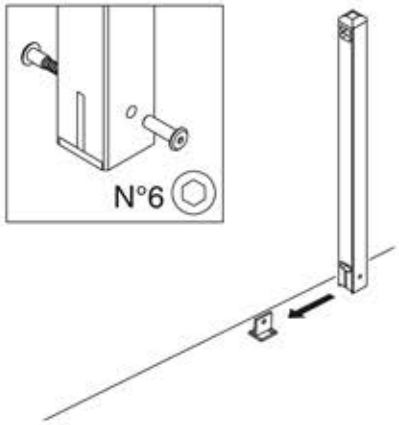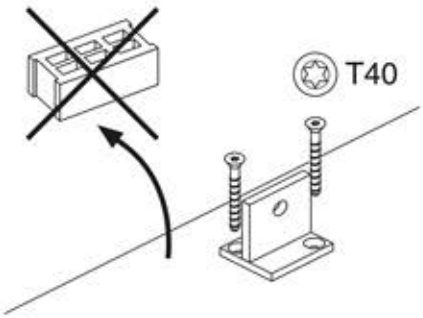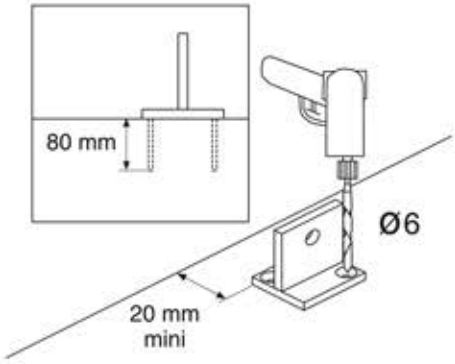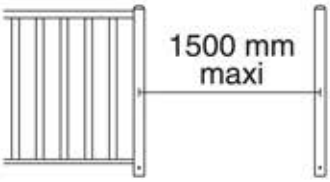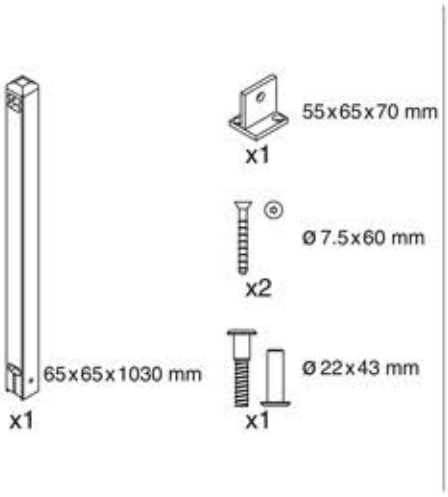Einbauanleitung DOLLE Mittelpfostenfür Brüstungsgeländer Universal Buche unbehandelt